SEIKO DIGITAL METRONOME DM110

INSTRUCTION MANUAL

Thank you for purchasing the SEIKO DIGITAL METRONOME DM110. Carefully read this instruction manual before using your DM110 as proper use is important to ensure the life of the product.
Store this instruction manual in a place that is readily accessible and refer to it regularly.

PRECAUTIONS

The following warnings and cautions are important in ensuring safe and proper use of the product, preventing injury to yourself and others, and preventing damage to your belongings.

- Do not disassemble, attempt to repair, or tamper with the metronome or battery.
- Do not handle the metronome with wet hands.
- Do not use or store the metronome in places where it may become wet such as in bathrooms, near sinks, or outdoors.
- Do not expose the battery to fire.
- Use only the battery specified for the metronome.
- Do not insert pins or other foreign objects into the metronome.
- Do not place the metronome on unstable surfaces.
- Do not intentionally throw or drop the metronome.
- Do not use or store the metronome in places where it may be exposed to extremely high temperatures such as near heaters, on devices that generate heat, in direct sunlight, or in vehicles.
- Do not use or store the metronome in places where it may be exposed to extremely high levels of humidity.
- Carefully monitor use of the metronome by children.
- Keep removed batteries and the battery lid out of the reach of small children. In the event that a child swallows these parts, contact a physician immediately.
- Do not apply excessive force to the buttons or body of the metronome.
- When using a strap, do not swing the metronome around by the strap.
- Do not mix old and new batteries or batteries of different types.
- Do not use rechargeable batteries.
- Do not let leaked battery fluid come in contact with your skin.
- Do not use or store the metronome in dusty places or places prone to vibration.
- Do not use thinner or alcohol to clean the metronome.
- Install the battery properly, checking that the (+) and (-) terminals are oriented correctly.
- Remove the battery when it is depleted or when not using the metronome for a long period of time.
- Use headphones at an appropriate volume.

Before using the metronome, refer to the section on battery replacement and install the included battery.

The batteries included with the metronome are for functionality testing and their life may be shorter than expected.

NAMES OF PARTS

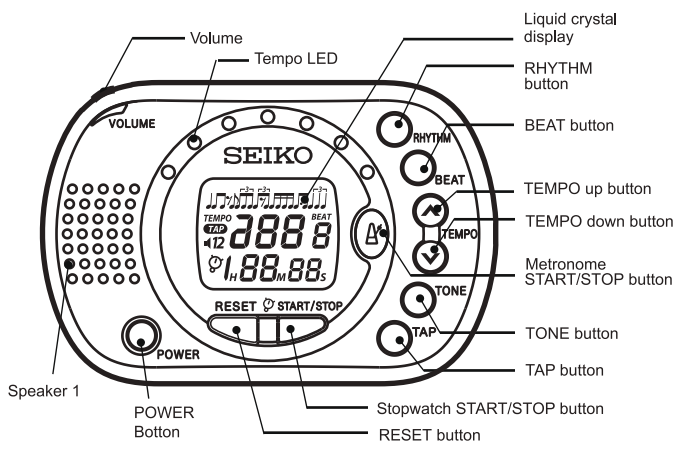

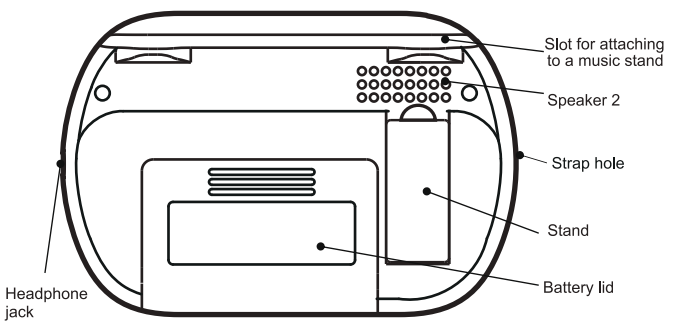

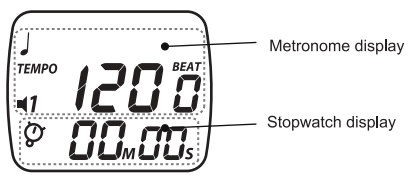

HOW TO USE

This product has the following features.

- The DM110 has both a METRONOME function and a STOPWATCH function. Not only can these features be used separately, you can also use them at the same time.
- You can select different tempo sounds to be played from the two speakers.
- The metronome has a stand in the back and a slot for attaching the metronome to a music stand, allowing you to put the metronome in an easy-to-use place.

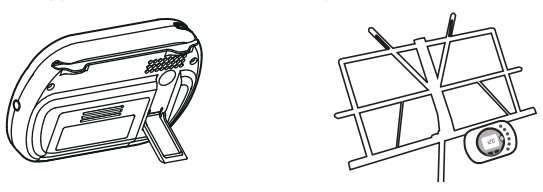

Press the POWER button to turn on the metronome.

● METRONOME Function

Press the metronome START/STOP button (the button with the mark) to start the metronome. The metronome will announce the tempo by sound and the Tempo LED.

Set the tempo, beat, rhythm, and tone (tempo sound tone) as needed.

Set the tempo using the TEMPO up button and TEMPO down button (press and hold to fast forward).

Set the beat using the BEAT button (press and hold to fast forward).

Set the rhythm using the RHYTHM button (press and hold to fast forward).

Set the tone using the TONE button.

You can select Tone 1 (a softer, lower sound; played from speaker 1) or Tone 2 (a stronger, higher sound; played from speaker 2). Select the tone according to your preferences and usage environment.

Use the VOLUME dial to adjust the volume.

Push the metronome START/STOP button again to stop the metronome.

※ Quarter note triplet ( ) rhythm

Due to the rhythm characteristics, quarter note triplet rhythm and a beat of 1, 3, 5, or 7 cannot be selected at the same time.

■ Setting the tempo using "Tap Tempo"

Push the TAP button multiple times using the timing you desire and the tempo will be set according to the spacing of the taps.

The tempo can be set from 30 to 250 beats/minute. When Tap Tempo is in use, the TAP mark will be displayed.

■ Headphones

Use Φ3.5 mm plug headphones (sold separately).

※ Check volume settings prior to using headphones.

● STOPWATCH Function

To start the stopwatch, push the stopwatch START/STOP button. The elapsed time will be displayed in one second increments.

To stop the stopwatch, push the stopwatch START/STOP button again.

To reset the display, push the RESET button.

The maximum time is 1 hour 59 minutes 59 seconds. When this time is reached the stopwatch stops automatically.

● Other Functions

- Memory Back-up Function
  Metronome tempo, beat, rhythm, and tone settings are saved even when the metronome is turned off.
  The stopwatch resets automatically when turned off.
- Auto-powerdown
  The DM110 turns off automatically when the both the metronome and stopwatch are stopped and no buttons have been pressed for 30 minutes.

BATTERY REPLACEMENT

When the LCD or Tempo LED becomes faint or the volume becomes low, it is time to replace the battery.

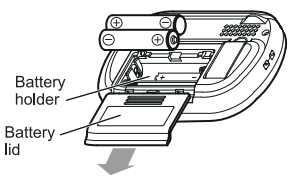

Press the POWER button to turn off the metronome. Locate the battery lid on the back side of the metronome. Slide the battery lid in the direction of the arrow in the picture at left to remove it. Remove both (two) depleted batteries. Install two new batteries in the battery holder, making sure that the batteries are aligned with the polarity markings. Replace the battery lid. After replacing the batteries, turn the metronome on and confirm that the metronome functions normally. The metronome is reset to the below factory settings when the batteries are replaced.

Factory Settings: [Metronome] Tempo 120 beats/min, Beat 0, Rhythm ♩, Tone 1 [Stopwatch] 00M00S

※ Be sure that the (+) and (-) terminals of the battery are oriented correctly.
※ Follow all local ordinances and regulations when disposing of the depleted batteries.
※ Please note that rechargeable batteries cannot be used with this product.

SPECIFICATIONS

■ Metronome	
・Tempo range (accuracy):	30 ~ 250 beats/min. (±0.2%)
・Beat range:	0 ~ 8
・Rhythm types:	♩ ♫ ♪ ♬ ♬ ♬ ♬ ♫
・Tempo Tones:	2 types
■ Stopwatch	
・Measurement unit:	1 second
・Maximum measured time:	1 hour 59 minutes 59 seconds
■ Other	
・Additional Features:	Tap Tempo setting, Auto-powerdown, Memory Back-up, Stand Slot for attaching the metronome to a music stand
・Volume control:	Volume dial
・Output:	Φ3.5 mm monaural jack, dynamic speaker, piezoelectric speaker
・Power supply:	AAA battery × 2 (3 V, manganese or alkaline)
・Battery life:	When the metronome is used continuously using a manganese battery (Tempo 120, Beat 2, Rhythm ♩, maximum volume) Approximately 100 hours (using Tone 1), Approximately 160 hours (using Tone 2)
・Overall dimensions and weight:	100 (W) × 66 (H) × 20 (D) mm, approximately 85 g (including batteries)
・Accessories:	AAA manganese battery × 2 (for functionality testing), instruction manual

※ The design and specifications are subject to change without prior notice for product improvement.

Seiko Instruments Inc. http://www.sii.co.jp/music/english/

SEIKO DIGITAL-METRONOM DM110

BEDIENUNGSANLEITUNG

Vielen Dank, dass Sie sich für das SEIKO-DIGITAL-METRONOM DM110 entschieden haben. Lesen Sie vor dem Gebrauch des DM110 die Bedienungsanleitung sorgfältig durch, weil eine korrekte Handhabung für die Lebensdauer des Produkts wichtig ist.
Sie sollten diese Bedienungsanleitung immer griffbereit haben.

VORSICHTSMASSNAHMEN

Die folgenden Warnungen und Vorsichtshinweise sind wichtig, um eine sichere und korrekte Verwendung des Produkts zu gewährleisten und Verletzungen sowie Sachschäden zu vermeiden.

- Bauen Sie das Metronom oder die Batterie nicht auseinander, und versuchen Sie nicht, es zu reparieren.
- Fassen Sie das Metronom nicht mit nassen Händen an.
- Bewahren Sie das Metronom nicht an feuchten Orten auf, wie in Badezimmern, in der Nähe von Waschbecken oder im Freien.
- Halten Sie die Batterie von Feuer fern.
- Verwenden Sie für das Metronom nur die angegebene Batterie.
- Führen Sie keine Nadeln oder andere Fremdkörper in das Metronom ein.
- Legen Sie das Metronom nicht auf instabile Oberflächen.
- Lassen Sie das Metronom nicht fallen und werfen Sie es nicht.
- Setzen Sie das Metronom keinen extrem hohen Temperaturen aus, wie sie in der Nähe von Heizungen, auf Wärme erzeugenden Geräten, in direkter Sonneneinstrahlung oder in Fahrzeugen vorkommen können.
- Setzen Sie das Metronom keiner extrem hohen Feuchtigkeit aus.
- Beaufsichtigen Sie die Benutzung des Metronoms durch Kinder.
- Bewahren Sie entfernte Batterien und die Batterieabdeckung außerhalb der Reichweite von Kindern auf. Suchen Sie umgehend einen Arzt auf, wenn ein Kind Teile verschluckt.
- Wenden Sie keine Gewalt auf die Tasten oder das Gehäuse des Metronoms an.
- Falls Sie einen Halteriemen benutzen, lassen Sie das Metronom nicht am Halteriemen umherbaumeln.
- Verwenden Sie nicht gleichzeitig alte und neue Batterien oder Batterien unterschiedlichen Typs.
- Verwenden Sie keine wiederaufladbaren Batterien.
- Ausgelaufene Batterieflüssigkeit darf nicht mit der Haut in Kontakt kommen.
- Verwenden oder lagern Sie das Metronom nicht an staubigen oder vibrationsanfälligen Orten.
- Reinigen Sie das Metronom nicht mit Lösungsmittel oder Alkohol.
- Setzen Sie die Batterie richtig ein, und achten Sie auf die korrekte Ausrichtung des Plus- und Minuspols.
- Entfernen Sie die Batterie, wenn sie aufgebraucht ist oder Sie das Metronom für einen längeren Zeitraum nicht benutzen.
- Achten Sie beim Benutzen der Kopfhörer auf eine geeignete Lautstärke.

Lesen Sie vor dem Gebrauch des Metronoms den Abschnitt über den Batteriewechsel und legen Sie die beigefügte Batterie ein.

Die im Lieferumfang enthaltenen Batterien dienen der Funktionsprüfung und weisen nicht die übliche Gebrauchsdauer auf.

BAUTEILE

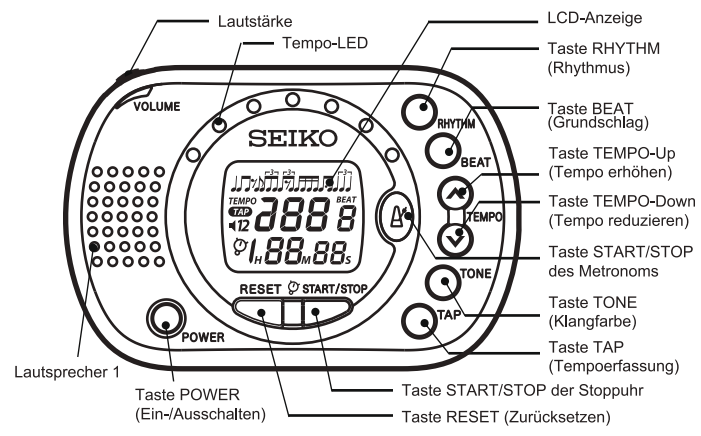

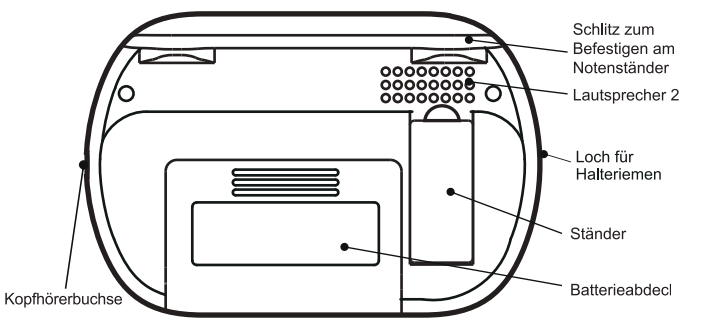

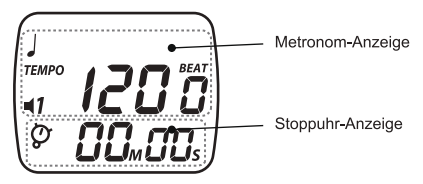

VERWENDUNG

Dieses Produkt hat die folgenden Funktionen.

- Das DM110 kann sowohl als METRONOM als auch als STOPPUHR benutzt werden. Diese Funktionen können separat, aber auch gleichzeitig verwendet werden.
- Sie können verschiedene Tempo-Klänge wählen, die über die zwei Lautsprecher wiedergegeben werden.
- Das Metronom verfügt über einen Ständer auf der Rückseite sowie einen Schlitz zum Befestigen an einem Notenständer, so dass Sie es an einem für den jeweiligen Gebrauch günstigen Ort anbringen können.

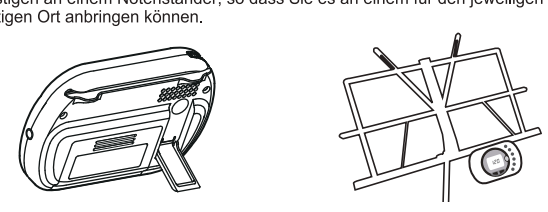

Drücken Sie die Taste POWER (Ein-/Ausschalten), um das Metronom einzuschalten.

● METRONOM-Funktion

Drücken Sie die Taste START/STOP des Metronoms (die mit gekennzeichnete Taste), um das Metronom einzuschalten. Das Metronom gibt das Tempo durch den Klang und die Tempo-LED an.

Stellen Sie das Tempo, den Grundschlag, den Rhythmus und die Klangfarbe (Klangfarbe des Tempo-Klangs) wie benötigt ein.

Stellen Sie das Tempo mit den Tasten TEMPO-Up (Tempo erhöhen) und TEMPO-Down (Tempo reduzieren) ein - halten Sie eine Taste gedrückt, um einen Schnellvorlauf in Gang zu setzen.

Stellen Sie den Grundschlag mit der Taste BEAT (Grundschlag) ein - halten Sie die Taste gedrückt, um einen Schnellvorlauf in Gang zu setzen.

Stellen Sie den Rhythmus mit der Taste RHYTHM (Rhythmus) ein - halten Sie die Taste gedrückt, um einen Schnellvorlauf in Gang zu setzen.

Stellen Sie die Klangfarbe mit der Taste TONE (Klangfarbe) ein.

Sie haben die Wahl zwischen Klangfarbe 1 (weicher, tieferer Klang, gespielt über Lautsprecher 1) und Klangfarbe 2 (stärkerer, höherer Klang, gespielt über Lautsprecher 2). Wählen Sie die Klangfarbe nach Ihrer Vorliebe und entsprechend der Nutzungsumgebung.

Zum Einstellen der Lautstärke benutzen Sie den VOLUME-Regler.

Drücken Sie erneut die Taste START/STOP des Metronoms, um das Metronom auszuschalten.

※ Vierteltriolen ( )

Aufgrund der Rhythmus-Eigenschaften können Vierteltriolen nicht gleichzeitig mit einem Grundschlag von 1, 3, 5 oder 7 gewählt werden.

■ Tempoeinstellung mit Hilfe von „Tap Tempo“ (Tempoerfassung)

Drücken Sie mehrfach die Taste TAP (Tempoerfassung) und geben Sie auf diese Weise die gewünschten Zeitintervalle vor; das Tempo wird entsprechend den zeitlichen Abständen zwischen den Signalen eingestellt.

Das Tempo kann auf 30 bis 250 Schläge/Minute eingestellt werden. Wenn die Tempoerfassungsfunktion (Tap Tempo) gerade benutzt wird, wird das Zeichen TAP auf dem Display angezeigt.

■ Kopfhörer

Verwenden Sie Kopfhörer mit einem Anschluss Φ3,5 mm (separat erhältlich).

※ Überprüfen Sie die Lautstärke-Einstellungen, bevor Sie Kopfhörer anschließen.

● STOPPUHR-Funktion

Um die Stoppuhr zu starten, drücken Sie die Taste START/STOP. Die verstrichene Zeit wird in Schritten von einer Sekunde angezeigt.

Um die Stoppuhr anzuhalten, drücken sie erneut die Taste START/STOP.

Um die Anzeige zurückzusetzen, drücken Sie die Taste RESET (Zurücksetzen).

Die maximale Zeit beträgt 1 Stunde 59 Minuten 59 Sekunden. Nach Ablauf dieser Zeit wird die Stoppuhr automatisch angehalten.

● Andere Funktionen

- Sicherungskopie-Funktion
  Die Metronom-Einstellungen des Tempos, des Grundschlags, des Rhythmus und der Klangfarbe bleiben gespeichert, auch wenn das Metronom ausgeschaltet ist.
  Die Stoppuhr wird beim Ausschalten automatisch zurückgesetzt.
- Automatisches Ausschalten
  Das DM110 wird automatisch ausgeschaltet, wenn sowohl das Metronom als auch die Stoppuhr angehalten sind und 30 Minuten lang keine Taste gedrückt wurde.

BATTERIEWECHSEL

Wenn die LCD-Anzeige, die Tempo-LED oder die Lautstärke schwach wird, müssen die Batterien ausgetauscht werden.

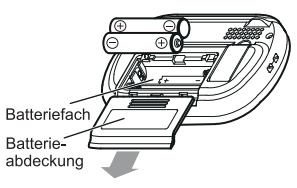

Drücken Sie die Taste POWER (Ein-/Ausschalten), um das Metronom auszuschalten. Drehen Sie das Metronom um. Schieben Sie die Batterieabdeckung in der vom Pfeil angezeigten Richtung (siehe das Bild links), um sie zu entfernen. Nehmen Sie beide (zwei) aufgebrauchten Batterien heraus. Setzen Sie zwei neue Batterien in das Batteriefach ein. Achten Sie dabei auf die Polarität. Schließen Sie die Batterieab-deckung. Vergewissern Sie sich nach dem Batteriewechsel, dass das Metronom normal funktioniert, indem Sie es einschalten. Nach dem Batteriewechsel wird das Metronom auf die nachstehend angegebenen Werkseinstellungen zurückgesetzt.

Werkseinstellungen: [Metronom] Tempo 120 Schläge/min, Grundschlag 0, Rhythmus ♩, Klangfarbe 1 [Stoppuhr] 00M00S

※ Achten Sie darauf, dass der Plus- und der Minuspol der Batterie korrekt ausgerichtet sind.
※ Entsorgen Sie die aufgebrauchte Batterie entsprechend den örtlichen Bestimmungen.
※ In diesem Gerät können keine Akkus verwendet werden.

TECHNISCHE DATEN

■ Metronom	
・Tempobereich (Genauigkeit):	30-250 Schläge/min. (±0,2%)
・Grundschlagbereich:	0-8
・Rhythmus-Arten:	♩ ♫ ♪ ♬ ♬ ♬ ♬ ♫
・Tempo-Klangfarben:	2 Arten
■ Stoppuhr	
・Messeinheit:	1 Sekunde
・Maximale Messzeit:	1 Stunde 59 Minuten 59 Sekunden
■ Andere Funktionen	
・Zusätzliche Funktion:	Tempoerfassung (Tap Tempo), Automatisches Ausschalten (Auto-powerdown), Sicherungskopie (Memory Back-up), Ständer Schlitz zum Befestigen am Notenständer
・Lautstärkeeinstellung:	Lautstärkeregler
・Ausgabe:	Φ3,5 mm Mono-Ausgabe, dynamischer Lautsprecher, Piezolautsprecher
・Stromquelle:	AAA Batterie × 2 (3 V, Mangan oder Alkali)
・Batterielebensdauer:	Bei kontinuierlichem Gebrauch des Metronoms mit einer Mangan-Batterie (Tempo 120, Grundschlag 2, Rhythmus ♩, maximale Lautstärke) Ungefähr 100 Stunden (bei Klangfarbe 1), Ungefähr 160 Stunden (bei Klangfarbe 2)
・Abmessungen und Gewicht:	100 (B) × 66 (H) × 20 (T) mm, Ungefähr 85 g (einschließlich Batterien)
・Zubehör:	AAA-Manganbatterie × 2 (für Funktionsprüfung), Bedienungsanleitung

※ Design und technische Daten können aus Gründen der Produktverbesserung ohne vorherige Ankündigung geändert werden.

Seiko Instruments Inc. http://www.sii.co.jp/music/english/

SEIKO MÉTRONOME NUMÉRIQUE DM110

MODE D'EMPLOI

Nous vous remercions pour votre achat du MÉTRONOME NUMÉRIQUE SEIKO DM110. Lisez attentivement ce mode d'emploi avant d'utiliser votre DM110 car une utilisation correcte est importante pour garantir le bon fonctionnement du produit
Rangez ce mode d'emploi dans un lieu sûr aisément accessible et consultez-le régulièrement.

PRÉCAUTIONS

Les avertissements et les mises en garde suivants sont importants pour assurer le fonctionnement sûr du produit afin d'éviter de vous blesser et de blesser d'autres personnes ou d'endommager votre mobilier

- Ne pas démonter, tenter de réparer ou modifier le métronome ou sa pile.
- Ne pas manipuler le métronome avec les mains mouillées.
- Ne pas utiliser ou ranger le métronome dans des endroits où il pourrait devenir mouillé comme une salle de bains, à proximité d'un lavabo ou en extérieur.
- Ne pas exposer la pile au feu.
- N'utiliser que la pile spécifiée pour le métronome.
- Ne pas insérer d'aiguilles ou autres corps étrangers dans le métronome.
- Ne pas placer le métronome sur des surfaces instables.
- Ne pas jeter le métronome ou le laisser tomber volontairement.
- Ne pas utiliser ou ranger le métronome dans des endroits où il pourrait être exposé à des températures excessives comme à proximité de radiateurs, sur des appareils générant de la chaleur, en plein soleil ou dans des véhicules.
- Ne pas utiliser ou ranger le métronome dans des endroits où il pourrait être exposé à des niveaux d'humidité excessifs.
- Ne laisser les enfants utiliser le métronome que sous surveillance vigilante.
- Maintenir les piles et le couvercle des piles hors de portée des petits enfants lorsqu'ils sont retirés. Si un enfant avale l'un de ces éléments, consulter un médecin immédiatement.
- Ne pas appliquer de force excessive sur les boutons ou sur le boîtier du métronome.
- Si vous utilisez une lanière, ne faites pas tourner le métronome par la lanière.
- Ne pas mélanger des piles anciennes et nouvelles ou des piles de type différent.
- N'utilisez pas des piles rechargeables.
- Éviter que les produits chimiques contenus dans la pile n'entrent en contact avec votre peau.
- Ne pas utiliser ou ranger le métronome dans des endroits poussiéreux ou sujets à vibrations.
- Ne pas utiliser de diluant ou d'alcool pour nettoyer le métronome.
- Installer la pile correctement en vérifiant que les bornes (+) et (-) sont orientées correctement.
- Retirer la pile lorsqu'elle est usagée ou si vous n'utilisez pas le métronome pendant longtemps.
- Utiliser les écouteurs à un volume adapté.

Avant d'utiliser le métronome, veuillez consulter la section sur le remplacement de la pile et installer la pile incluse.

Les piles livrées avec le métronome servent à tester les fonctionnalités et leur durée de vie pourrait être plus courte que prévu.

NOMS DES ÉLÉMENTS

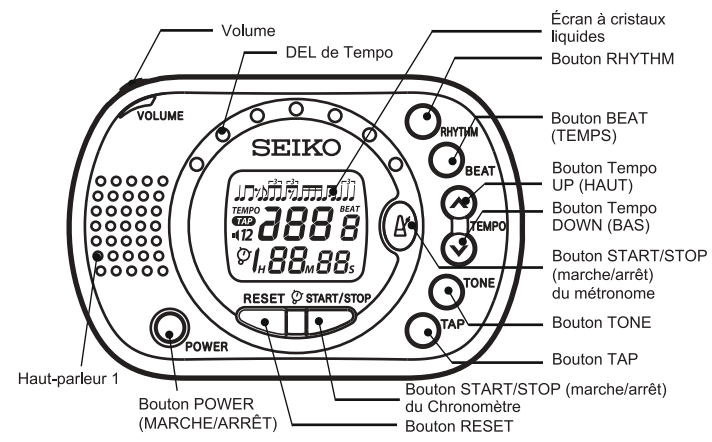

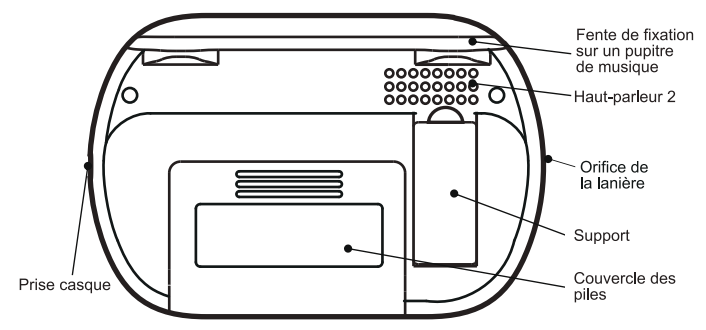

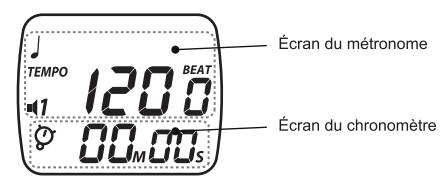

MODE D'UTILISATION

Ce produit présente les fonctionnalités suivantes.

- Le DM110 possède à la fois une fonction de MÉTRONOME et une fonction de CHRONOMÈTRE. Ces fonctionnalités peuvent être utilisées séparément, mais vous pouvez également les utiliser en même temps.
- Vous pouvez sélectionner différents sons de tempo produits par les deux haut-parleurs.
- Le métronome est équipé d'un support à l'arrière et d'une fente pour fixer le métronome sur un pupitre de musique, ce qui vous permet de placer le métronome dans un endroit où il vous est facile de l'utiliser.

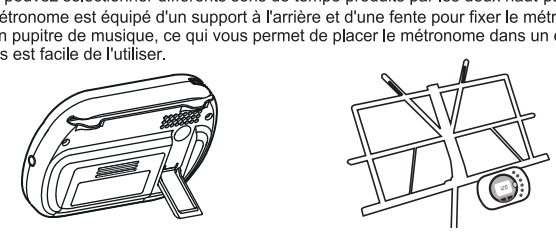

Appuyez sur le bouton POWER (ALIMENTATION) pour allumer le métronome.

● Fonction MÉTRONOME

Appuyez sur le bouton START/STOP (MARCHE/ARRÊT) (le bouton doté d'un repère) pour démarrer le métronome. Le métronome annoncera le tempo par un son et la DEL de Tempo.

Réglez le tempo, les battements, le rythme et le son (son du tempo) de la manière requise.

Réglez le tempo à l'aide du bouton d'accélération TEMPO up et du bouton de diminution TEMPO down (maintenez-en un enfoncé pour une avance rapide).

Réglez les battements à l'aide du bouton BEAT (maintenez-le enfoncé pour une avance rapide).

Réglez le rythme à l'aide du bouton RHYTHM (maintenez-le enfoncé pour une avance rapide).

Réglez le son à l'aide du bouton TONE.

Réglez les battements à l'aide du bouton BEAT (maintenez-le enfoncé pour une avance rapide).

Réglez le rythme à l'aide du bouton RHYTHM (maintenez-le enfoncé pour une avance rapide).

Réglez le son à l'aide du bouton TONE.

Utilisez le bouton rotatif VOLUME pour régler le volume.

Appuyez de nouveau sur le bouton START/STOP du métronome pour l'arrêter.

※ Rythme triolet de croches ( )

En raison des caractéristiques du rythme, il n'est pas possible de sélectionner en même temps le rythme triolet de croches et des battements de 1, 3, 5 ou 7.

■ Réglage du tempo avec "Tap Tempo"

Appuyez plusieurs fois sur le bouton TAP en utilisant le rythme que vous souhaitez et le tempo sera réglé en fonction de la durée entre vos appuis successifs.

Le tempo peut être réglé entre 30 et 250 battements/minute. Lorsque le temps Tap est utilisé, le repère TAP sera affiché.

■ Écouteurs

Utilisez des écouteurs de Φ3,5 mm (vendus séparément).

※ Vérifiez les réglages de volume avant d'utiliser les écouteurs.

● Fonction CHRONOMÈTRE

Pour démarrer le chronomètre, appuyez sur le bouton START/STOP (marche/arrêt) du chronomètre. Le temps écoulé sera affiché en incréments d'une seconde.

Pour arrêter le chronomètre, appuyez de nouveau sur le bouton START/STOP.

Pour réinitialiser l'affichage, appuyez sur le bouton RESET.

La durée maximum est de 1 heure 59 minutes 59 secondes. Lorsque cette durée est atteinte, le chronomètre s'arrête automatiquement.

● Autres Fonctions

- Fonction Sauvegarde de Mémoire
  Les réglages de son, de rythme, de battements et de tempo du métronome sont sauvegardés, même lorsque ce dernier est éteint.
  Le chronomètre se réinitialise automatiquement lorsqu'il est éteint.
- Extinction automatique
  Le DM110 s'éteint automatiquement lorsque le métronome et le chronomètre sont arrêtés et qu'aucun bouton n'a été touché pendant 30 minutes.

REMPLACEMENT DE LA PILE

Lorsque l'affichage sur le LCD, la DEL de Tempo ou le volume devient faible, vous devez changer la pile.

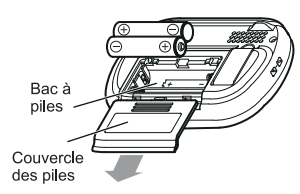

Appuyez sur le bouton POWER (MARCHE/ARRÊT) pour éteindre le métronome. Localisez le couvercle de la batterie à l'arrière du métronome. Faites coulisser le couvercle de la batterie dans la direction de la flèche sur l'image de gauche pour le retirer. Retirez les deux piles épuisées. Installez deux piles dans le bac à piles, en veillant à ce que les piles soient orientées selon les marques de polarité. Remplacez le couvercle des piles. Après avoir remplacé les piles, allumez le métronome et assurez-vous qu'il fonctionne normalement. Le métronome est réinitialisé aux réglages d'usine ci-dessous lorsque les piles sont changées.

Réglages d'usine : [Métronome] Tempo 120 battements/min, Battements 0, Rythme ♩, Son 1 [Chronomètre] 00M00S

※ Vérifier que les bornes (+) et (-) de la pile sont orientées correctement.
※ Respecter les réglementations locales pour la mise au rebut de la pile usagée.
※ Veuillez noter qu'il n'est pas possible d'utiliser de piles rechargeables avec ce produit.

SPÉCIFICATIONS

■ Métronome	
・Plage de tempo (précision) :	30 ~ 250 battements/min. (±0,2%)
・Plage de battements :	0 ~ 8
・Types de rythme :	♩ ♫ ♪ ♬ ♬ ♬ ♬ ♫
・Sons du tempos :	2 types
■ Chronomètre	
・Unité de mesure :	1 seconde
・Temps maximum mesuré :	1 heure 59 minutes 59 secondes
■ Autres	
・Caractéristiques supplémentaires :	Réglages temps Tap, Extinction automatique, Sauvegarde de Mémoire, Support Fente pour la fixation du métronome sur un pupitre de musique
・Contrôle/Réglage du volume :	cadran de volume
・Sortie :	prise monophonique Φ3,5 mm, haut-parleur dynamique, haut-parleur piézo-électrique
・Alimentation :	Piles AAA × 2 (3 V, au manganèse ou alcalines)
・Durée de vie de la batterie :	Lorsque le métronome est utilisé en continu avec une pile au manganèse (Tempo 120, Battements 2, Rythme ♩, volume maximum) Environ 100 heures (avec le Son 1), Environ 160 heures (avec le Son 2)
・Dimensions totales et poids :	100 (largeur) × 66 (hauteur) × 20 (profondeur) mm, environ 85 g (piles incluses)
・Accessoires :	Pile AAA au manganèse × 2 (pour le test des fonctionnalités), manuel d'instruction

※ Conception et spécifications sujettes à modification sans préavis en vue de l'amélioration du produit.

Seiko Instruments Inc. http://www.sii.co.jp/music/english/